Hwacom 華電聯網

107 學年度國中小校園班級無線網路及實體線路建置案

Demo: 2019/01/22

2019/01/22

報告內容

- 安裝環境查核會勘確認表:施工工法
- Demo: 設備 架構 測項

Copyright © 2016 HwaCom Systems Inc.All Rights Reserved

安裝環境查核會勘確認表 Site Survey - 1

新北市政府教育局所屬各級學校

施工前調查表

填寫日期： 年 月 日

廠商名稱	華電聯網股份有限公司	廠商聯絡電話	
施作學校		學校聯絡人	
學校聯絡人電話		E-mail	
Line ID			
預計到校施工日期	年 月 日 — 年 月 日		

1. 網路平面圖
2. 設備配發清冊
3. 清點既有 L3 設備位置（AP 控制器）

L3 型號:DGS-3620-28TC（主控機房）

機房位置	Port No.
棟 樓	

4. 現場比對副控機房 D-Link 設備（DGS-1510-28XMP)剩餘 Port 數

棟	樓層	教室數	位置	現場空 Port 數量及位置		實際需求 Switch Port 數量	網管統計空 Port 數量及位置		是否符合
									是□否□
									是□否□
									是□否□
									是□否□
									是□否□
									是□否□
									是□否□

5. L2 與 L3 Switch 的連接依照規範有 5 種情境擇進行介接

新增 Switch 位置	界接之 D-LINK 位置	D-LINK PORT No	建議 Switch 數量	情境(請參考新北市教育局網路 L2L3 情境)	是否需要 Patch Panel
棟 樓	棟 樓			1□ 2□ 3□ 4□ 5□	是□否□
棟 樓	棟 樓			1□ 2□ 3□ 4□ 5□	是□否□
棟 樓	棟 樓			1□ 2□ 3□ 4□ 5□	是□否□
棟 樓	棟 樓			1□ 2□ 3□ 4□ 5□	是□否□
棟 樓	棟 樓			1□ 2□ 3□ 4□ 5□	是□否□
棟 樓	棟 樓			1□ 2□ 3□ 4□ 5□	是□否□

6. 新增機櫃位置

棟	樓層	位置

7. 移動機櫃位置

棟	樓層	位置

Copyright © 2016 HwaCom Systems Inc.All Rights Reserved

安裝環境查核會勘確認表 Site Survey - 2

8. 教室 AP 設置位置

類型 1 教室前門(AP 裝設於教室前三分之一處，避免於學生座位正上方) □

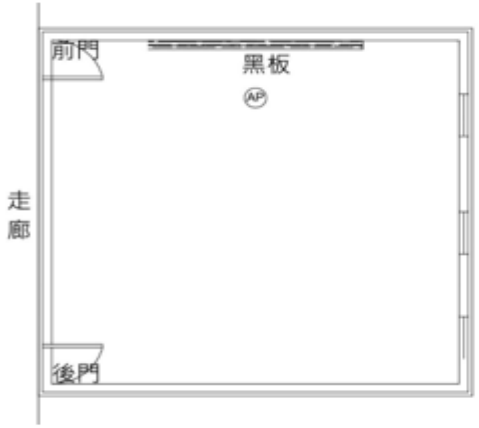

類型 2 教室後門(AP 裝設於教室後三分之一處，避免於學生座位正上方) □

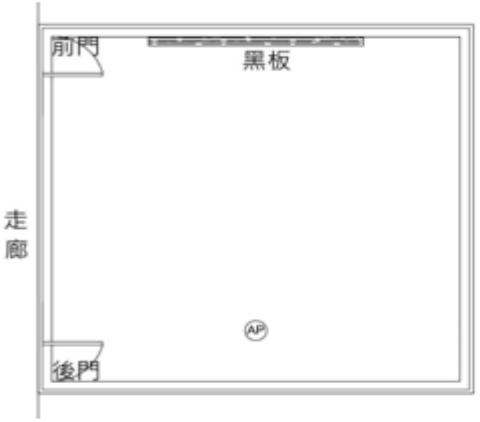

類型 3 其他位置(由教師指定配置位置) □

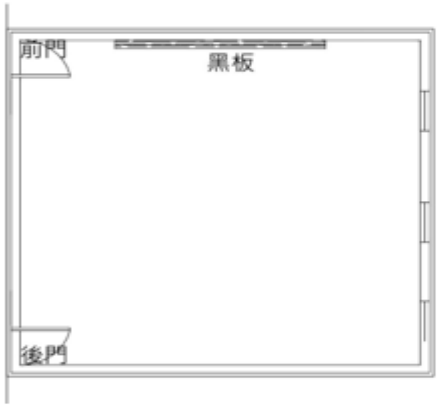

說明：

9. 教室 5 Port Switch 位置(由教師指定教學 PC 位置附近固定壁掛)

10. 教室鑽孔方式 (教室)

□1. 沒用舊孔(不拆除舊線路) □2. 窗框 □3. 其他

11. 佈線佈管狀態

棟	樓層	佈線佈管狀態
		PVC 管□ 線槽□ 其他□ 佈線數量:
		PVC 管□ 線槽□ 其他□ 佈線數量:
		PVC 管□ 線槽□ 其他□ 佈線數量:
		PVC 管□ 線槽□ 其他□ 佈線數量:
		PVC 管□ 線槽□ 其他□ 佈線數量:
		PVC 管□ 線槽□ 其他□ 佈線數量:
		PVC 管□ 線槽□ 其他□ 佈線數量:
		PVC 管□ 線槽□ 其他□ 佈線數量:

Copyright © 2016 HwaCom Systems Inc.All Rights Reserved

安裝環境查核會勘確認表 Site Survey - 3

12. 施工工法:

網路點位施作時主要走既有線路及線槽，若路徑上無線槽及線路使用時，獨立配置管路，配置管路時使用管路(如 PVC 管)並使用各相關配件。

管線之佈放方式，以裝設於最高處或靠牆面為原則，管線以牆面平行或垂直，戶外配管因以建築物平行或垂直幹管配線標準。

如下圖所示:

□使用此工法施作

*配管固定及吊管示意圖

*PVC 管走廊示意圖

□使用此工法施作

*線路由密閉式線槽開孔(使用快速接頭)槽線內不配管

□使用此工法施作

*PVC 管材固定及標示示意圖

□使用此工法施作

*線路由開放式線槽開孔配管示意

□使用此工法施作

*線路由開放式線槽至教室施工示意

□使用此工法施作

*資訊插座

□使用此工法施作

*線路由線槽至教室施工示意

Copyright © 2016 HwaCom Systems Inc.All Rights Reserved

安裝環境查核會勘確認表 Site Survey - 4

□使用此工法施作 *無線網路建置施工	□使用此工法施作 *10U 機櫃

網路點位施作時如遇到 PVC 管料(如硬管對硬管、硬管對軟管)相接時須使用標準配件，以保持管路一致性以及使線路不會外露，如下圖所示。

*既硬管對硬管對接示意

*軟管對硬管對接示意

*軟管對軟管對接示意

管料固定時使用美語夾或雙邊夾，以因應各種不同情況固定管料，如下圖所示。

*雙邊夾示意圖(可用於管料固定牆面使用)

*單邊夾示意圖(可用於管料配置於牆角使用)

資訊盒可因應現場需求狀況調整四方開口及壓條做法，如下圖所示。

*壓條與資訊盒配置示意圖

13. 配管方式

PVC 管□　CD 管□　其他□

說明：

14. 有 AP 電源之排除及移置

□有

有 WiFi AP 搬遷與佈線(配合學校進行有 AP 之搬遷安裝與佈UTP 線路，有 AP 搬移到某間教室或辦公室內，該教室或辦公室內應該有現成網點，從該網點拉線到新位置，這段線路應該只在一間教室範圍內、且不配用配管)

說明：

Copyright © 2016 HwaCom Systems Inc.All Rights Reserved

安裝環境查核會勘確認表 Site Survey - 5

□無

15. 可施工時間

說明：

16. 物料儲存位置

以上資料由廠商填寫後，由施作學校確認上述配合事項。	
廠商(會勘人員)簽章。	施作學校確認。

說明：(請詳閱)。

本確認單 1 式 2 份分別由施作學校及廠商收執，廠商業整理後交付教育局。

Copyright © 2016 HwaCom Systems Inc.All Rights Reserved

Demo內容:設備

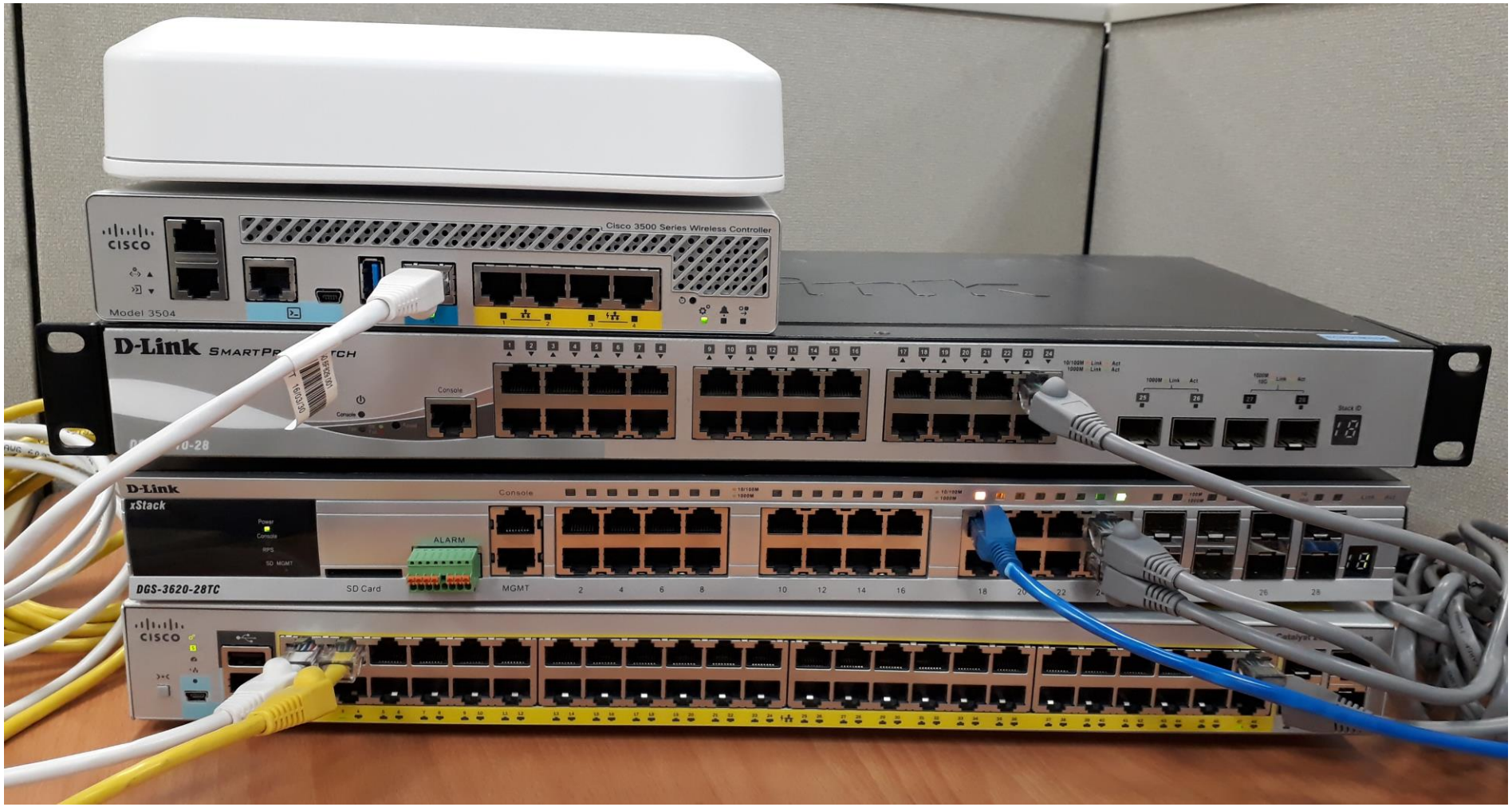

Copyright © 2016 HwaCom Systems Inc.All Rights Reserved

Demo內容:架構

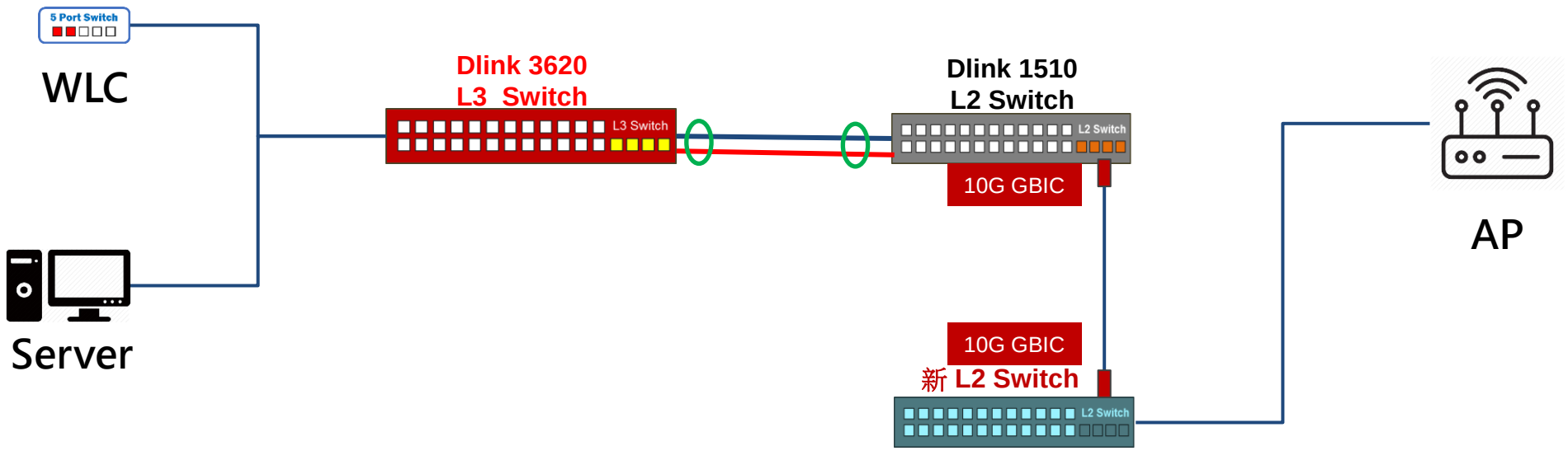

Copyright © 2016 HwaCom Systems Inc.All Rights Reserved

Demo內容:測項

- 掃QR Code連上AP。
- 掃QR Code連線UE支援度有關，不支援的可以用傳統方式連線。

- 連線SSID：cisco
- 密碼：Cisco123

SSID: Cisco

WPA: Cisco123

Copyright © 2016 HwaCom Systems Inc.All Rights Reserved

Demo內容:測項

- 連上AP後，再掃一次QR Code連上網頁。
- http://192.168.15.200/PerfectTwo_eng_1000_1_layer02.m3u

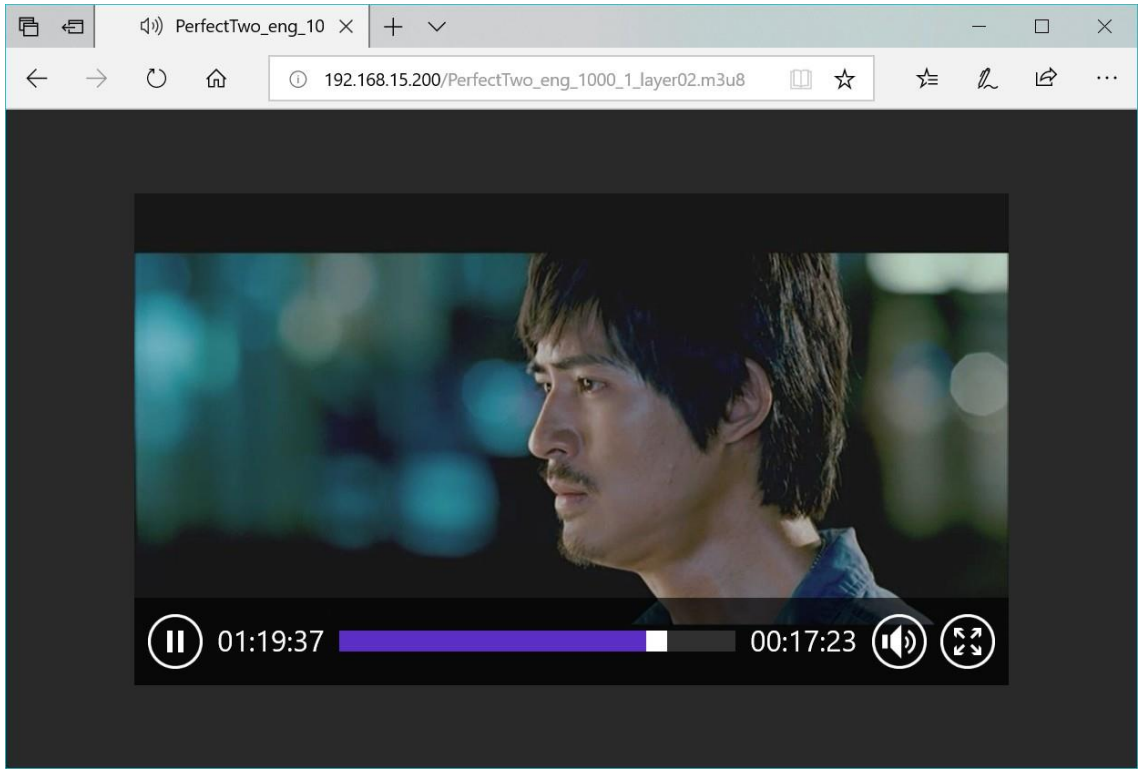

Copyright © 2016 HwaCom Systems Inc.All Rights Reserved

Demo內容:測項

- 私裝AP
- DHCP私接
- IP衝突告警
- loop告警
- PORT DOWN告警

Copyright © 2016 HwaCom Systems Inc.All Rights Reserved

Thank you!

Hwacom

華人寬頻世界的首席建構家